この取扱説明書（据付工事説明書付）を必ずお読みください。 お客様へ 工事店様へ

2504872HN6905

メルコエアテクノロジー

農事用有圧換気扇用システム部材 前ガード

据付工事終了後は、必ずお客様にこの説明書をお渡しください。

取扱説明書（据付工事説明書付）

形　名 G-80N3、G-100N3

この前ガードは、農事用有圧換気扇 角形タイプに取付けて使用するものです。

お客様へ

- ご使用の前に必ずこの説明書をよくお読みになり、正しく安全にお使いください。
- 「取扱説明書（据付工事説明書付）」は大切に保管してください。
- お客様ご自身では据付けないでください（安全や機能の確保ができません）。

工事店様へ

- 据付工事を始める前に必ずこの説明書をよくお読みになり、正しく安全に据付けてください。
- 据付工事は販売店様、または工事店様が実施してください。
- 電気工事は販売店・工事店様において有資格者である電気工事士の方が実施してください。

1.安全のために必ず守ること

誤った取扱いをしたときに生じる危険とその程度を次の表示で区分して説明しています。

⚠警告 誤った取扱いをしたときに、死亡や重傷などに結びつく可能性のあるもの

指示に従う	**換気扇は高所取付用のため床上1.8m以下の場所には据付けない** けがの原因
接触禁止	**可動部（羽根）には指や物を入れない** けがの原因
	換気扇への据付けまたはお手入れの際は必ず分電盤のブレーカーを切ってから行う 感電やけがの原因

⚠注意 誤った取扱いをしたときに、軽傷または家屋・家財などの物的損害に結びつくもの

指示に従う	**ガード及び部品の据付けは、確実に行う** 落下によるけがの原因
	お手入れや保守点検の際は手袋を着用する 端面などに触れたときにけがの原因

お願い

運転中に製品に近づかないでください。このガードは回転する羽根の保護のために据付けられているものです。

2.適用機種

■農事用有圧換気扇 角形タイプ
（羽根径80cm、100cm）

3.外形寸法図

単位（mm）

●G-80N3
付属部品　ねじ、ワッシャー…各12個

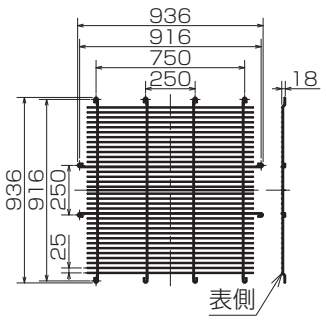

●G-100N3
付属部品　ねじ、ワッシャー…各8個

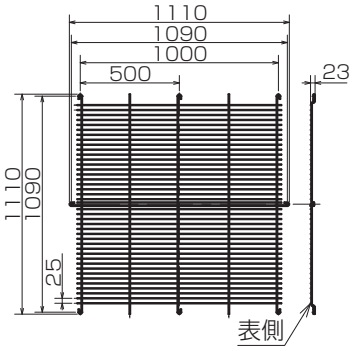

4.据付方法

前ガードの表裏を確認し、付属ワッシャー、ねじ全てを使用して右図のように据付ける。ゆるみ、ガタつき等がないことを確認してください。
（図はG-100N3の場合）

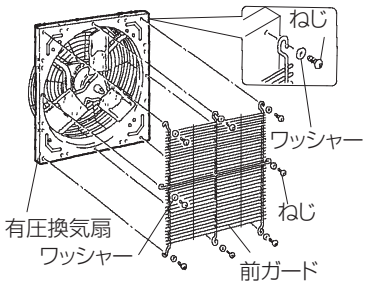

5.お手入れのしかた

お手入れの際は必ず換気扇の電源を切ってから行ってください。
汚れが目立ってきましたら2ヶ月に1度を目安として清掃してください。
目詰まりがないようにしてください。
古くなった製品は買い換えてください。

お願い

お手入れに下記の溶剤を使用しないでください。
（変質、変色する原因になります）
シンナー、アルコール、ベンジン、ガソリン、灯油、スプレー、アルカリ洗剤、化学ぞうきんの薬剤

6.アフターサービス

アフターサービスはお買い上げの販売店へお申し付けください。なお、おわかりにならないときは当社のお問い合わせ窓口にご相談ください。

この製品は日本国内用ですので日本国外では使用できず、またアフターサービスもできません。
This appliance is designed for use in Japan only and cannot be used in any other country. No servicing is available outside of Japan.

製造販売元
メルコエアテクノロジー株式会社

技術指導元
三菱電機株式会社

この説明書は、再生紙を使用しています。